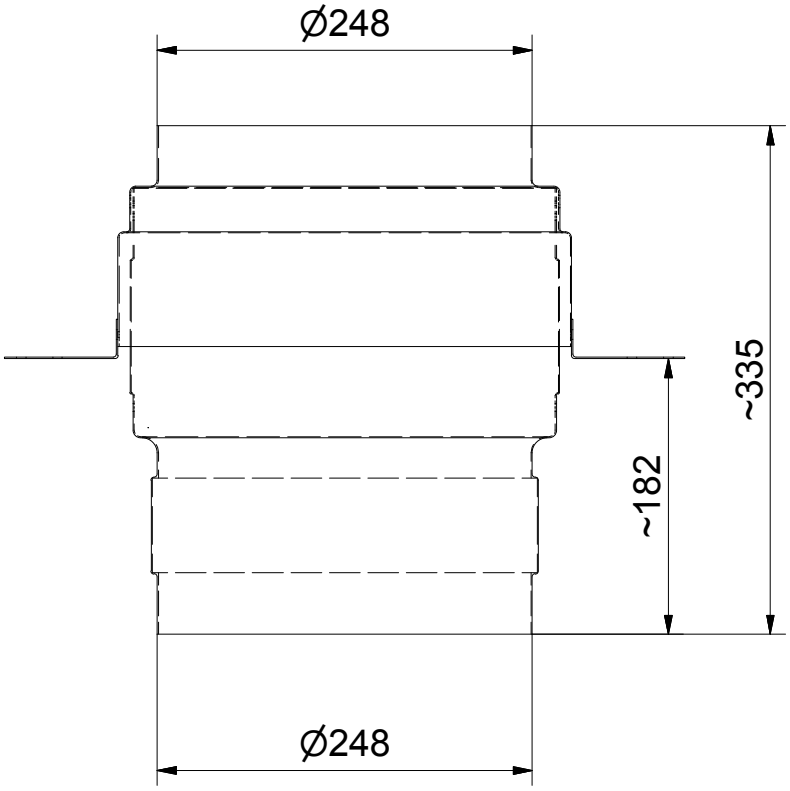

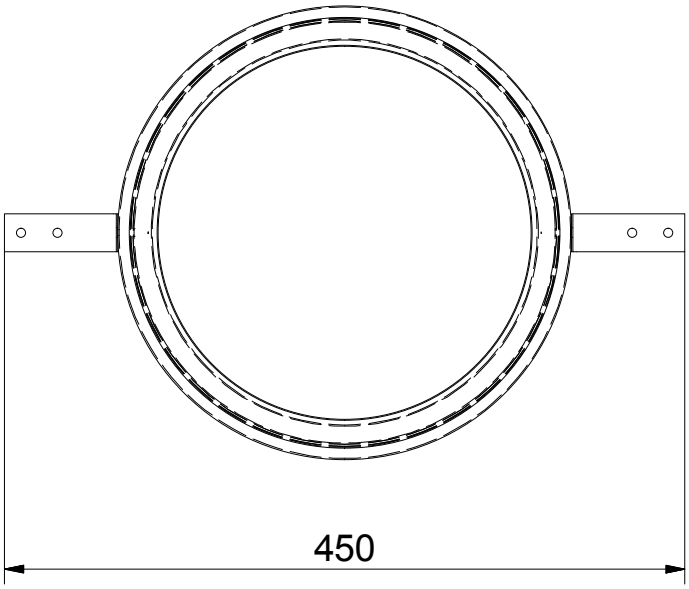

Bachstr. 10
89607 Emerkingen
Tel.: 07393-9519-0
Fax.: 07393-9519-40

ISO 2768 - c

Generisch

	Datum	Name
Gezeichnet	19.12.2017	Schmid
Kontrolliert		

WFK_DN250_EN15650

geba Brandschutz

1

A4

Status	Änderungen	Datum	Name